III

категория

Альбом типовых решений

Объект: Складской ангар

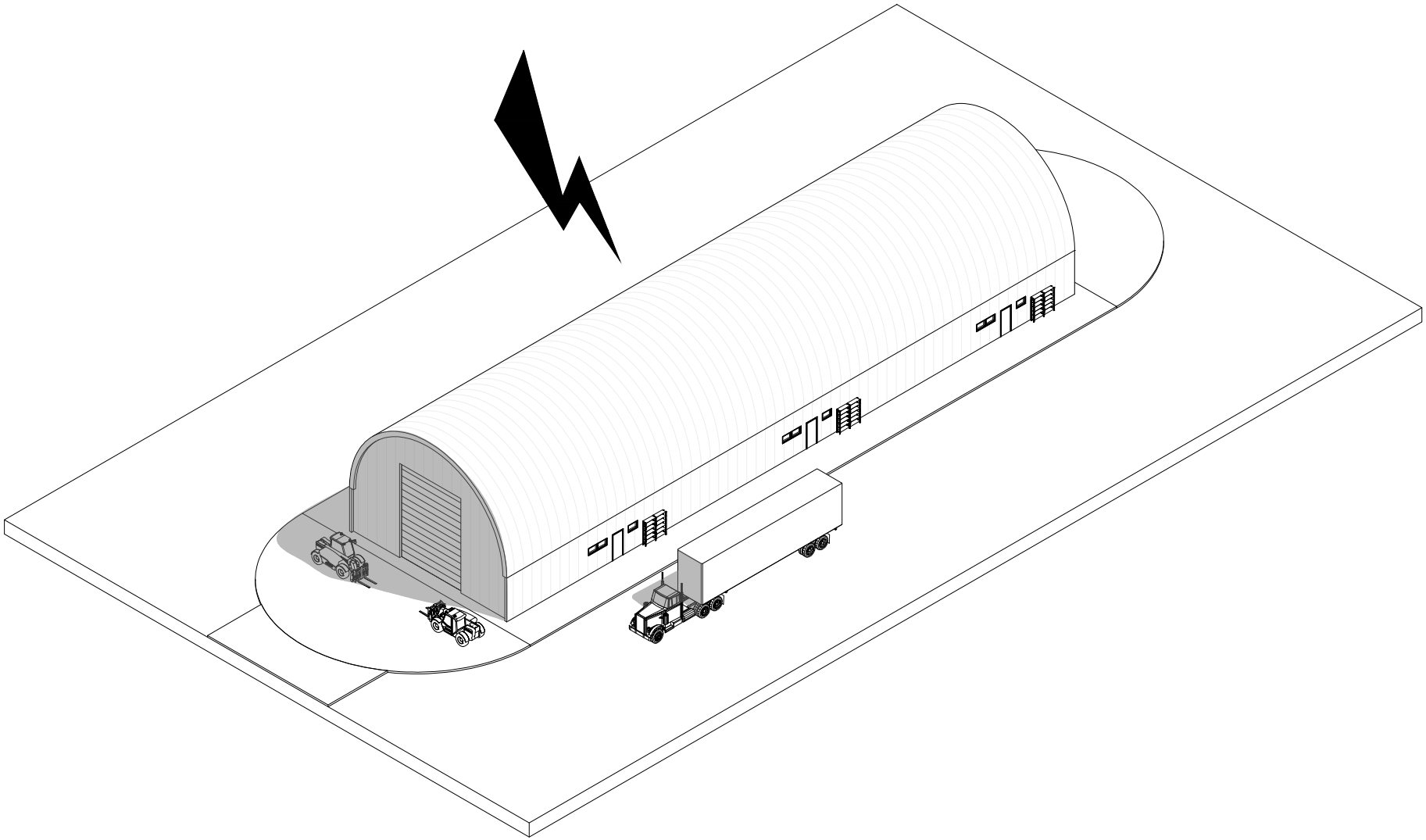

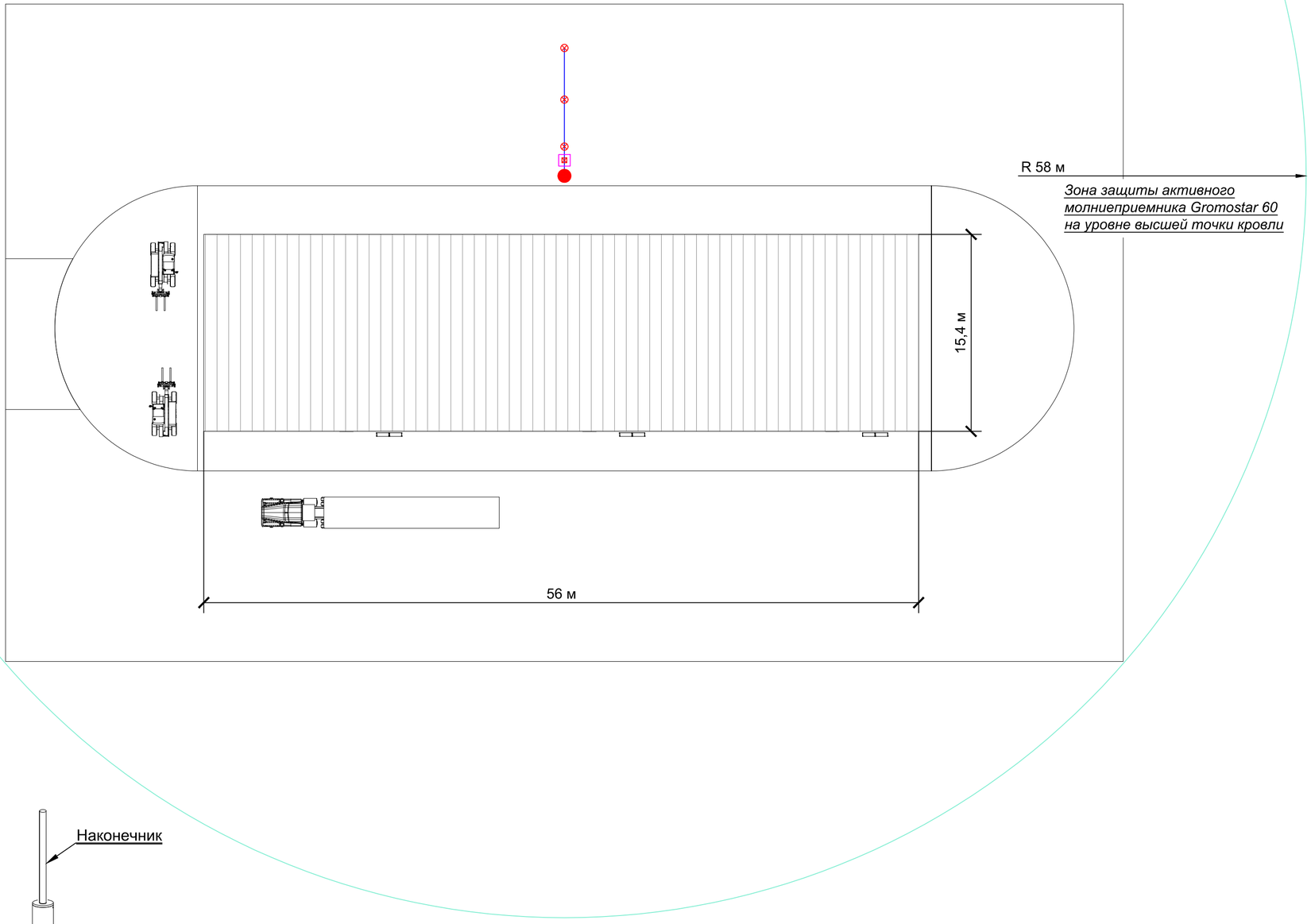

Узел установки молниеприемной мачты

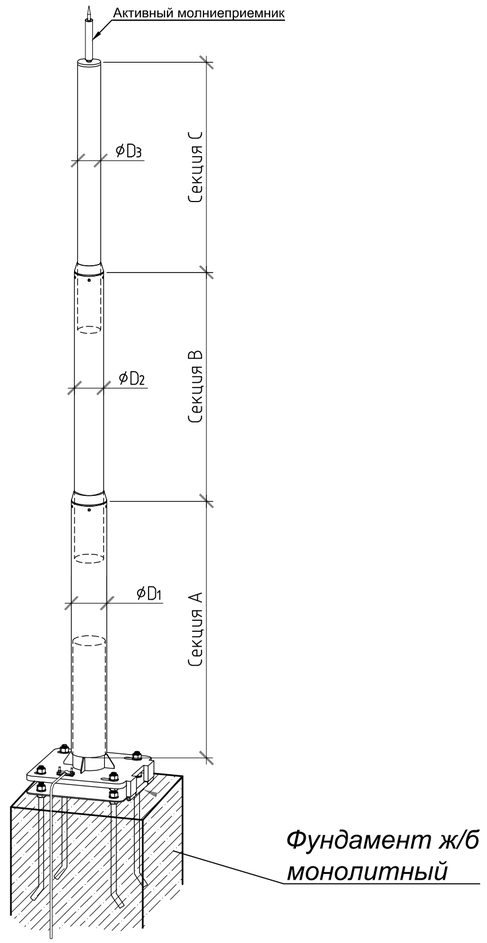

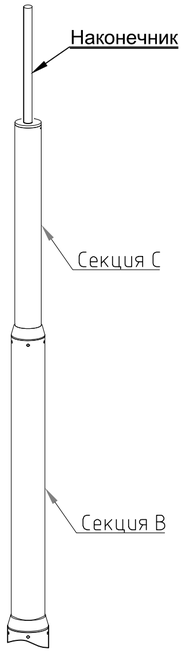

Вариант исполнения молниеприемной мачты с наконечником.
При установке наконечника вместо активного молниеприемника радиус защиты сокращается, а необходимое количество мачт увеличивается.
В этом случае подбор высоты, количества мачт и их расположение следует осуществлять посредством расчетов.

УСЛОВНЫЕ ОБОЗНАЧЕНИЯ

ОБОЗНАЧЕНИЕ	НАИМЕНОВАНИЕ ЭЛЕМЕНТА
●	Молниеприемная мачта
□	Грунтовый колодец контрольно-измерительный
⊠	Зажим "полоса-прут"
⊗	Штырь заземления
———	Полоса оцинкованная 40х4 мм
———	Зона защиты

Изм	Лист	№ докум.	Подпись	Дата	Складской ангар. Зона защиты		
Разраб.					Типовой проект молниезащиты и заземления	Лит	Масса	Масштаб
Пров.								
Н. контр.						TERRAZN®		
Утвердил								

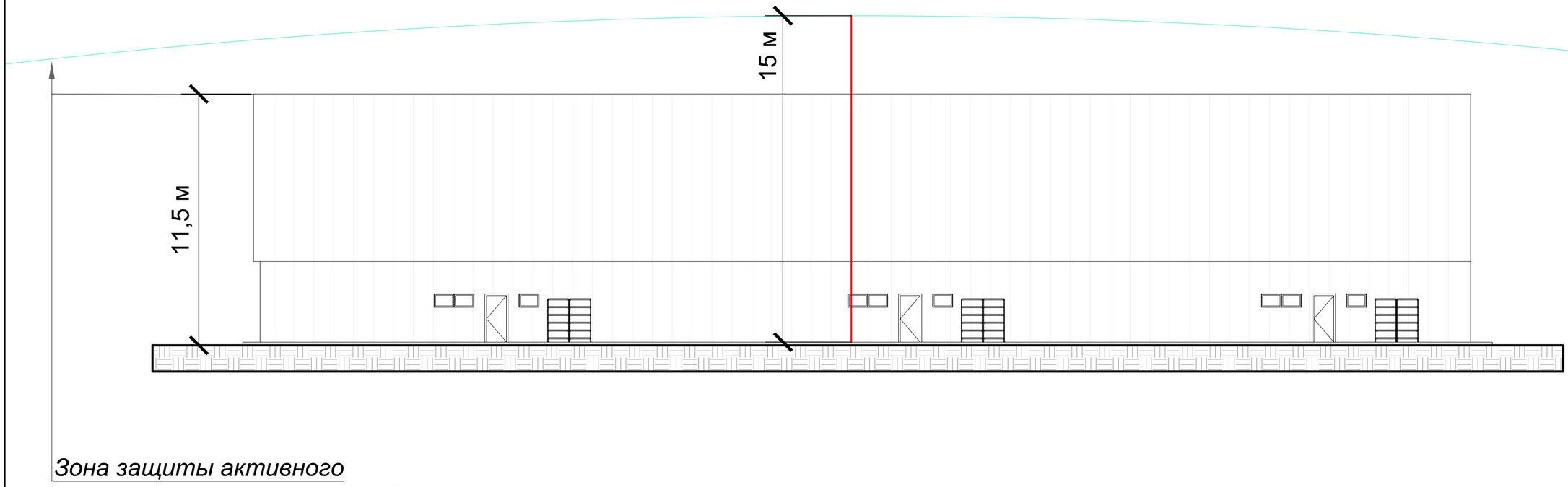

Зона защиты активного молниеприемника Gromostar 60 на уровне высшей точки кровли

Узел заземления молниеприемной мачты

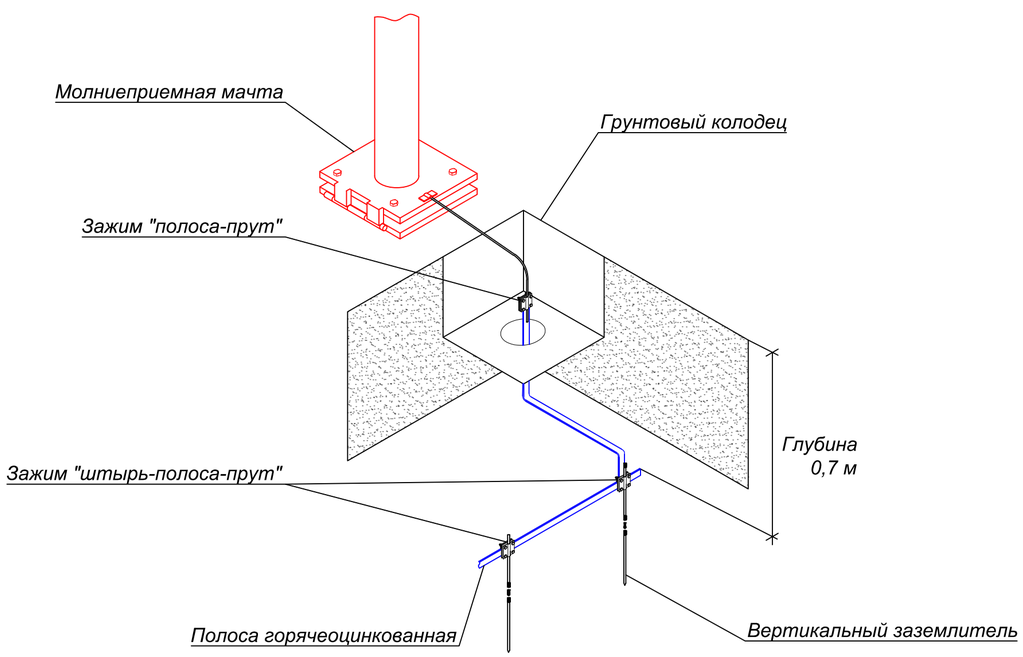

Радиус защиты активного молниеприемника Gromostar 60

Уровень защиты	Радиус защиты	Высота установки H (м)						
		2	3	4	5	7	10	20
I	R (м)	31	47	63	79	79	79	80
II	R (м)	35	53	70	88	88	88	90
III	R (м)	39	58	78	97	98	99	102
IV	R (м)	43	64	85	107	108	109	113

Формат	Зона	Поз.	Артикул	Наименование	Кол.	Прим.
		1	10500_AL	Молниеотвод фундаментный	1	шт.
		2		Активный молниеприемник	1	шт.
				Gromostar 60		
		3		Грунтовый колодец	1	шт.
				контрольно-измерительный		
		4	55780	Зажим "полоса-прут"	1	шт.
		5	21451	Комплект заземления 4,5 м	3	шт.
		6		Полоса оцинкованная 40х4	10	м.п

Изм.	Лист	№ докум.	Подпись	Дата	Складской ангар. Спецификация			
Разраб.					Типовой проект молниезащиты и заземления	Лит.	Масса	Масштаб
Провер.						Лист	Листов	
Н.контр.						TERRAZN®		
Утв.								

Изм	Лист	№ докум.	Подпись	Дата	Складской ангар. Зона защиты			
Разраб.					Типовой проект молниезащиты и заземления	Лит	Масса	Масштаб
Пров.								
Н. контр.						TERRAZN®		
Утвердил								